CjK 部材 132

玄関用ドアスコープ

2025年2月 現在

全体イメージ

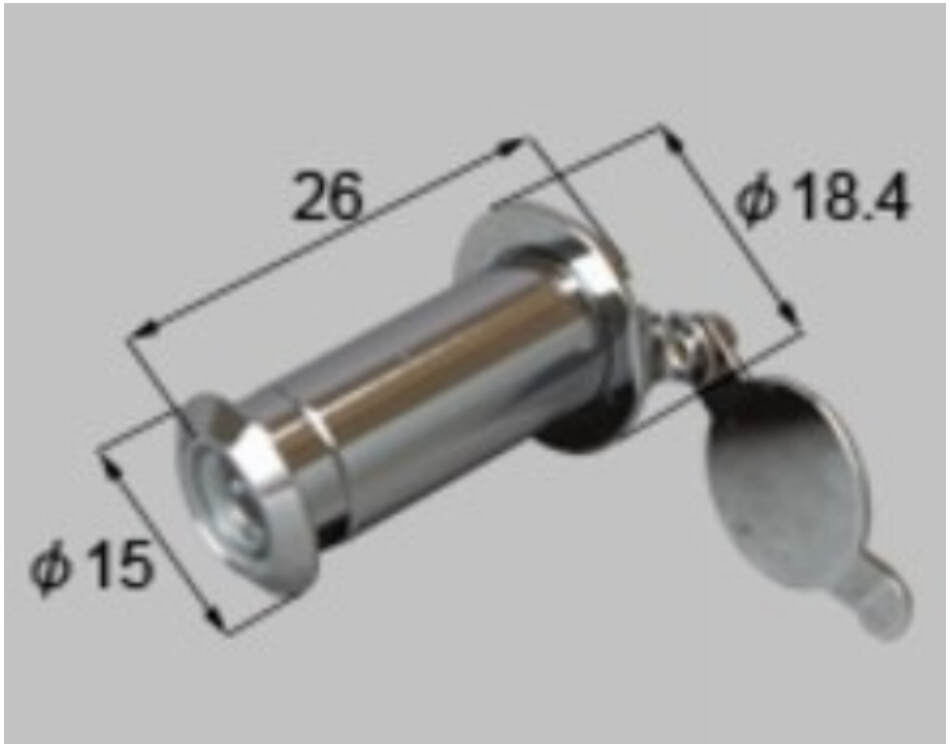

部品

取扱会員企業　株式会社LIXIL

CjK マーク表示方法　長住協ホームページ

製品名（シリーズ名）	部材・部品品番	備考
リジェーロα	CSA-394S	寸法・形状はパターン④に該当