CjK 部材 055

アルミ勝手口ドア用レバーハンドル錠

2025年3月 現在

全体イメージ

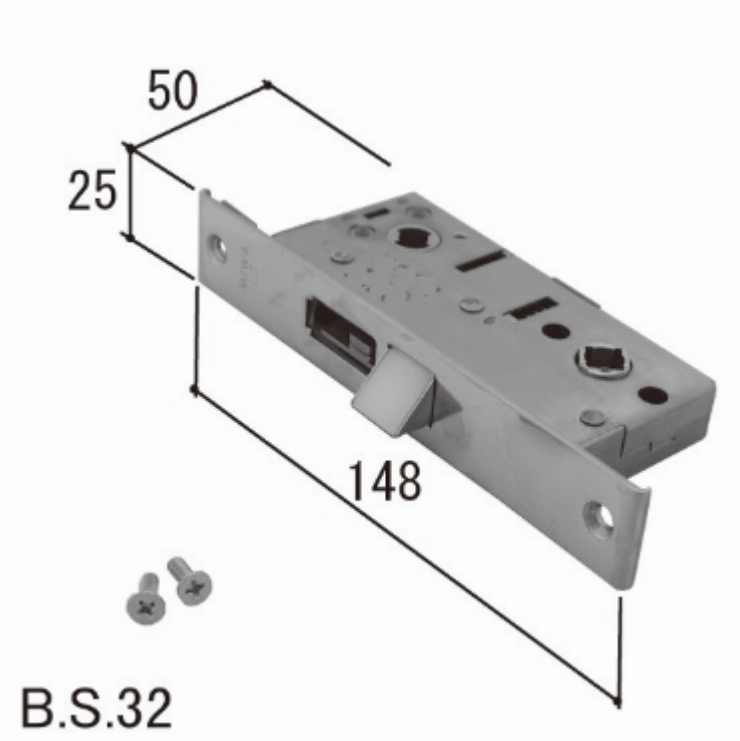

部品

取扱会員企業　三協立山株式会社

CjK マーク表示方法　長住協ホームページ

製品名（シリーズ名）	部材・部品品番	備考
マディオ テラスドア	WB3605	寸法・形状パターン④に該当